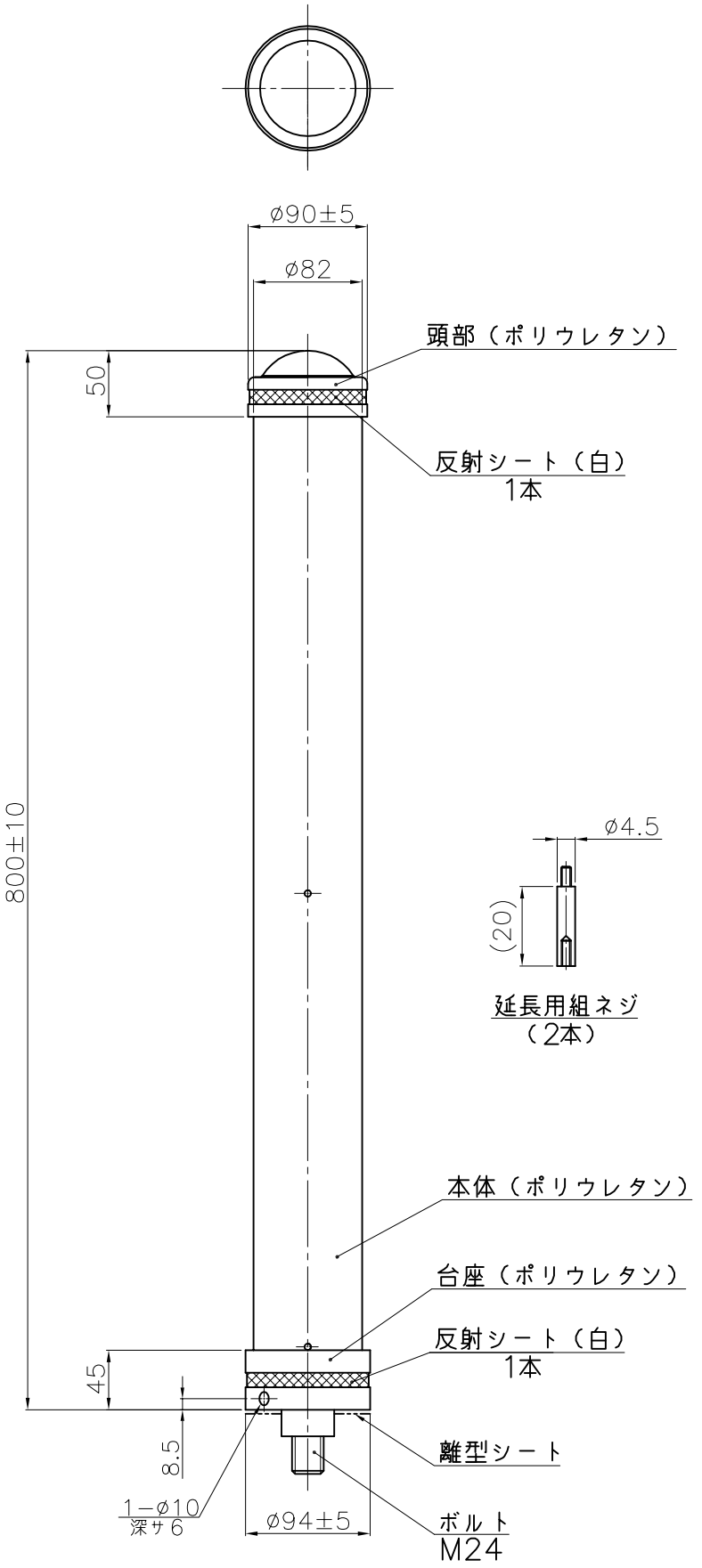

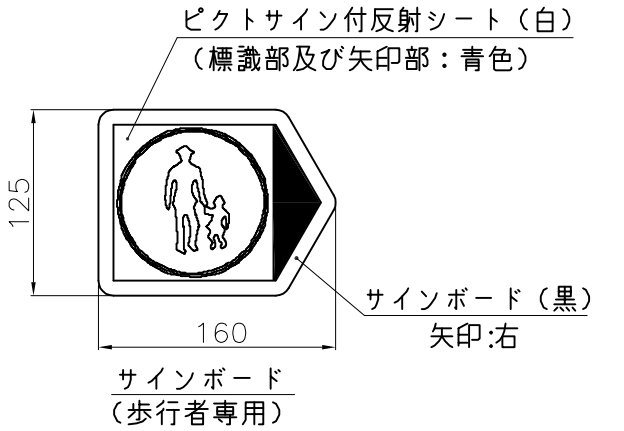

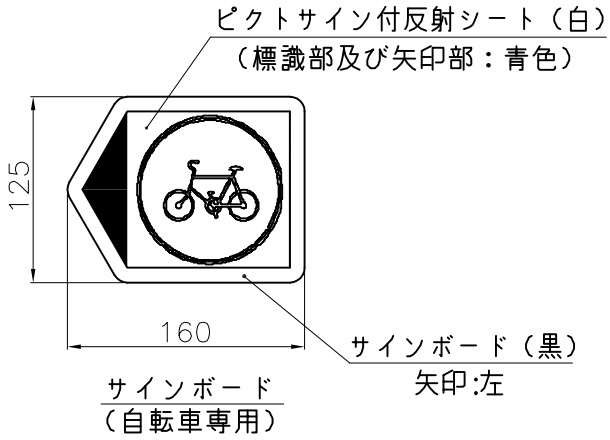

延長用組ネジ
（2本）

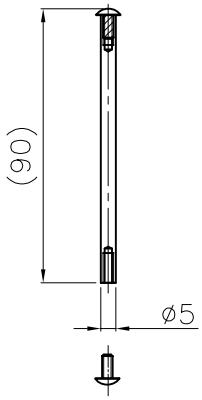

組ネジ
（2組）

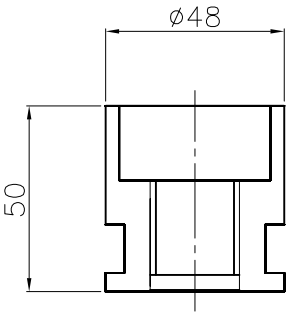

埋設用脚

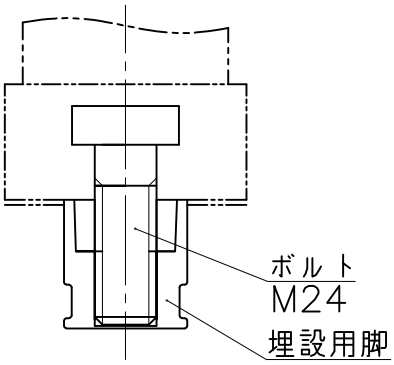

埋設用脚セット図

サインボードハ現場組立トスル．

品　名	リバポストSRCタイプ	
型　式	図面番号	色
SRC2−80−94−Y	FP60070−A0A	黄

NOK株式会社