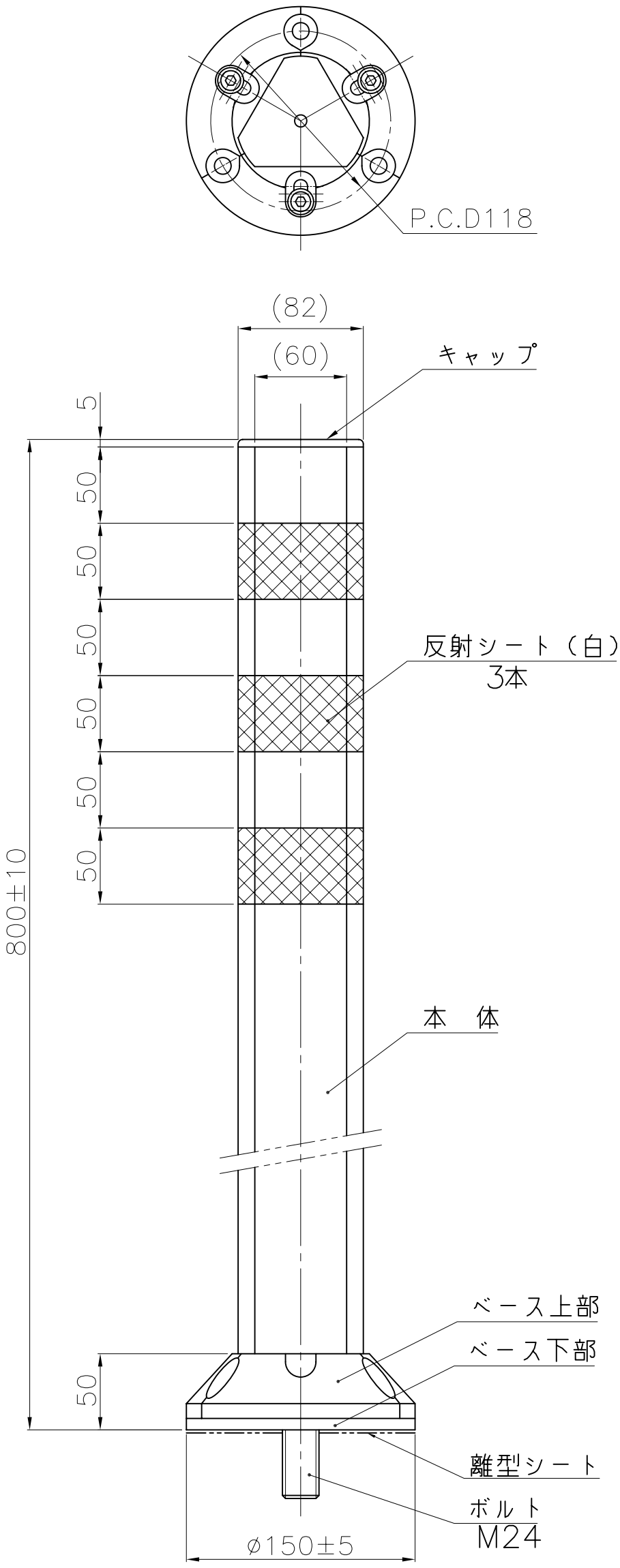

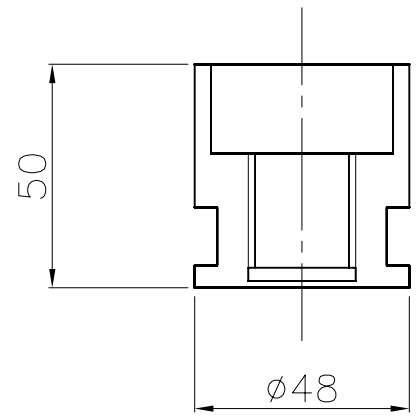

埋設用脚

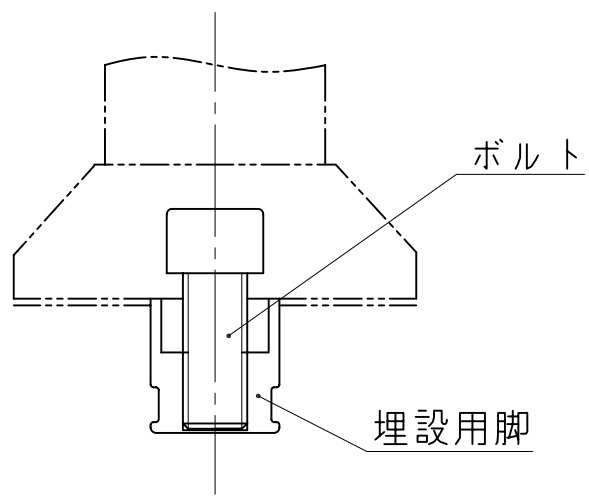

埋設用脚セット図

NOK株式会社

品　　名	ガイドポストGCタイプ（着脱1本脚）	
型　　式	図面番号	色
GC−80−150−R	FP0413C0	橙
GC−80−150−M	FP0413C2	緑